Volvo Construction Equipment
Building Tomorrow

L45H　L50H

ボルボ　ホイールローダ　8.6-9.9t　99-118hp

パフォーマンスへのこだわり

ボルボ建設機械は、単に時代の流れに乗ろうとする企業ではありません。生産性を高める製品・サービスの開発を通じ、業界エキスパートのお客さまの経費節減や増益に貢献してきた実績があります。ボルボグループ傘下の企業として当社は、「あくまで効率よく（work smarter, not harder）」作業を行うための革新的ソリューションを追求しています。

アウトプット重視。

ボルボ建設機械のモットーは、より小さなインプットからより大きなアウトプットを得ることにあります。高い生産性は、省エネや、使いやすさ、耐久性と切り離して考えることはできません。ライフサイクルコスト面で、ボルボは他社を大きく引き離しています。

お客さまニーズを重要視

ソリューションの良しあしは、個々の業界用途のニーズへの適合性にかかっています。革新にはしばしば高い技術を要しますが、常にそうとは限りません。当社の定評あるアイデアは、お客さまを取り巻く状況についての的確かつ深い理解に裏打ちされており、シンプルなものも少なくありません。

180年の歴史で培った経験と知識

その長い年月の中で、ボルボは建設機械の在り方を根本的に変革するソリューションを提唱してきました。ボルボほど、安全性を声高に唱えるメーカーはありません。作業者や周囲の者を保護し、環境への影響を極小化すること。それが当社のかねてからの価値観であり、当社製品の設計理念であることはこれからも変わりません。

お客さま本位のサポート体制

最強チームがボルボブランドを支えています。ボルボは真のグローバル企業です。お客さまの国や地域を問わず、素早く、効率的にサポートを提供できる体制を敷いています。

私たちのパフォーマンスへのこだわりは本物です。

ボルボ・トラック

ルノー・トラック

マック・トラック

UDトラック

ボルボ・バス

ボルボ建設機械

ボルボ・ペンタ

ボルボ・フィナンシャル・サービス

オールマイティーなコンパクトホイールローダ

初代モデルの発売から60年を経て、その進化を踏襲した新型L45HとL50Hが登場。様々な作業に対応する汎用性の高さは、頼れるコンパクトでパワフルなパートナーです。

インテリジェントな油圧システム

ボルボのロードセンシング油圧システムは、必要に応じて各油圧回路に必要な流量を供給。短いサイクルタイムでの素早い反応と、低燃費を同時に実現しています。優れた負荷制御はもとより、リフティング力とけん引力の絶妙なバランスにより、どのような掘削現場条件でも力強く効率的に作業を行うことを可能にする強力な油圧システムです。

ブームサスペンションシステム（BSS）

ブームサスペンションシステム（オプション装備）により、衝撃を吸収し、縦揺れを軽減。未整地で作業を行う際に生じるバケットの“こぼれ”を減らし、生産性を最高20%向上させます。これにより素早く快適な作業サイクルを実現するとともに、機械のロングライフに寄与します。

油圧配管の増設

各種油圧駆動アタッチメントを使用する必要性を踏まえ、オプション油圧配管をメーカー装着することが可能です。

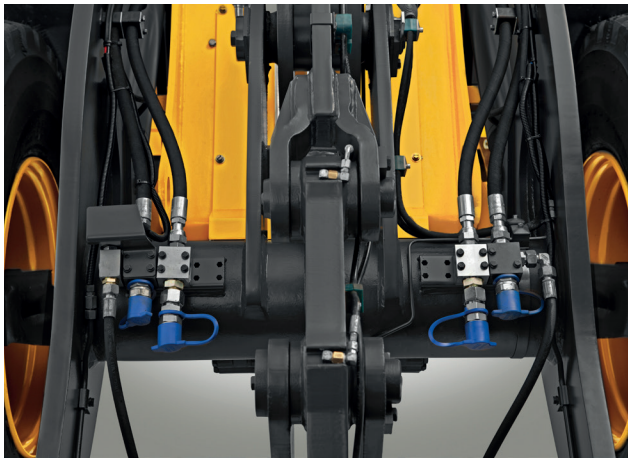

コンフォートドライブコントロール（CDC）

レバー制御で機械を操縦することができます。これにより快適に作業を行うことができ、長時間にわたる作業時の生産性が向上します。また、繰り返し作業によるオペレータの疲労も軽減されます。

TP リンケージ

ボルボ特許技術のトルクパラレル（TP）リンケージを採用。持ち上げ範囲全体にわたって高いブレイクアウトトルクと究極の平行移動を可能にしています。

ボルボ純正アタッチメント

耐久性に優れたボルボの各種純正アタッチメントは、専用設計によりベースマシンの性能を最大限に引き出します。多種多様な作業に対応するホイールローダーは最適な作業性能を基準に開発された純正アタッチメントが欠かせません。対応機種のホイールローダが威力を発揮するのに欠かせないパーツとして設計。リンクアームの形状、ブレークアウト、リムけん引力、つり上げ力といった要素に完全マッチした機能・特性を実現しています。

豊富なアタッチメントラインナップ

ボルボの純正アタッチメントにより、現場の作業要件に柔軟に対応することができます。種類が豊富で耐久性に優れたボルボの純正アタッチメントは、対応機種のホイールローダが威力を発揮するのに欠かせないパーツとして開発されています。リンクアーム形状に完全にマッチした機能・特性により、ブレークアウト、リムけん引力、つり上げ力を最適化します。

ボルボ純正アタッチメントブラケットTPZ（VAB-TPZ）

ボルボのVAB-TPZアタッチメントブラケットにより、TPZタイプの接合部を備えたアタッチメント間で簡単に交換することができます。洗練されたブラケット設計により、アタッチメントの重心位置を機械に近づけペイロードを最大限に引き出すことができます。

標準ボルボ純正アタッチメントブラケット（VAB-STD）

ボルボの標準油圧駆動アタッチメントブラケットVAB-STD（別名TPV）は、ISOの国際基準により標準化され、素早く安全にアタッチメントを交換することが可能で、現場での柔軟性が向上します。頑丈な開放型のブラケット設計により、オペレータは運転席からアタッチメントの先端を目視で確認する事ができます。

幅広いロードコンディションに対応

未整地でも、滑らかなコンクリートの上でも、ボルボL45HおよびL50Hホイールローダは現場条件を問わず最高のパフォーマンスを発揮。動力を100%全輪に伝達するディファレンシャルロックから、スムーズな加速を実現する油圧トランスミッションまで、機械の細部に至るまで品質にこだわった設計がなされています。ボルボの機械なら、どんな現場も手中に収めることができます。

インチングブレーキペダル

機械のコントロールに最適なインチングブレーキペダルを採用。ペダルを軽く踏むとトランスミッションにより減速し、さらに踏み込むと湿式ディスクブレーキによりローダを制動します。

アクスルとディファレンシャルロック

ヘビーデューティ設計のプラネタリアクスルにより、過酷な使用条件でも機械のロングライフに寄与します。前後の100%デフロックは、ドッククラッチ機能によるスリップ防止・耐摩耗設計により、グリップ性能を改善し、どのような地形でも最大限のけん引力を得ることができます。

HST (Hydraulic Static Transmission)

燃費効率の良い油圧トランスミッションにより、状況に合わせて動力を加減。細かい作業ではコントロール性を優先し、馬力が必要な場面ではパワーを全開にします。

リバーシブル冷却ファン（オプション）

油圧駆動式電子制御冷却ファンにより、重要コンポーネントの温度を制御。必要なときに自動的に作動し、燃料消費と騒音を抑えます。反転（逆方向への送風）が可能なため、冷却ユニットに付着した粉塵等の自動清掃機能により機械を最適な状態に維持できます。

欧州Stage V 適合エンジン

ボルボStage V（第5次規制）対応エンジンは、最新の排ガス規制に準拠し、低エンジン回転数でも高トルクを供給。排気再循環（EGR）のほか、ディーゼル微粒子捕集フィルター（DPF）と選択的触媒還元（SCR）の統合システムを採用しています。DPF再生機能は、機械のパフォーマンスを損なわず、機械の運転にも支障を来すことなく維持されます。

オプティマイズ ドライブライン

油圧系・ステアリング装置と完全に協調して動作するよう設計されたエンジンとトランスミッションとアクスルにより、優れたパフォーマンスと耐久性、信頼性を実現します。

全てを装備したキャブ

ROPS/FOPS認証済みのキャブは、人間工学に基づいた操縦装置レイアウトのほか、快適な空調システム、全方向視界、室内の低騒音性といった配慮がなされています。

ベストコンフォート

ボルボ建機の業界トップクラスを誇るキャブは、オペレータに合わせてカスタマイズ可能なコントロールルームです。必要に応じて座席やハンドル位置を調節し、体を動かさずに全ての操作装置に手が届くセッティングに調整でき、理想的な作業環境を整えることができます。広い視野を確保できるキャブからは前後左右の作業状況の確認ができ安全かつ迅速に作業を遂行する事が可能です。

選択可能な操縦装置

機械の操作には、好みに合わせてジョイスティックまたはマルチレバー式油圧パイロット操縦装置のどちらかを選択することができます。どちらを使用しても正確かつ安定したロードコントロールが可能です。

人と機械をつなぐインターフェース

ボルボの最新技術を結集したコントロニックシステムが機械のパフォーマンスを絶えず監視し、キャブ内のモニタに診断情報を表示。突然作業を中断せざるを得ない状況を未然に防ぐことができます。

キャブ内空調管理

ボルボの空調システムにより、オペレータの集中力と能率を維持。自動ヒーター制御（AHC）またはエアコン（AC）（オプション装備）により、キャブ内を快適な温度に保つことができます。

キャブダブルエアフィルタ

キャブの空気取り入れ口を、空気が最も清浄な機械の上部に配置。簡単に交換可能なプレフィルタにより、まず粗いちりや粒子を取り除いてからメインフィルタに空気を通す方式を採用。最終的に最も清浄な空気をキャブ内に取り込みます。

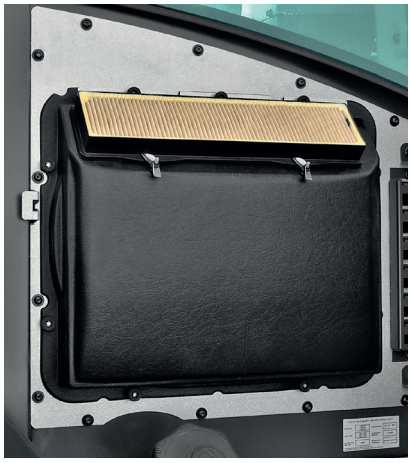

キャブの乗降性

滑り止め付き大型ステップおよび手すりにより、安全克快適に乗り降りを行うことができます。

静かで安定したキャブ

型成形されたキャブのルーフと壁により騒音を、また、ラバーマウント部により振動を最小限に抑え、オペレータの疲労を軽減します。

コンパクトでマルチに使える力強いパートナー

ロードセンシング油圧システム

ロードセンシング油圧システムは、必要に応じて各油圧機能に動力を供給することで燃料を節約。

オプティマイズ ドライブライン

油圧系・ステアリング装置と完全に協調して動作するよう設計されたエンジンとトランスミッションとアクスルにより、優れたパフォーマンスと信頼性を実現します。

MATRIS & VCADS Pro

ボルボのコンピュータ用分析ソフトウェア「MATRIS」と「VCADS Pro」により、機械の稼働時間を最大限に維持します。

TPリンケージ

ボルボ特許技術のトルクパラレルリンケージは、Zバーとパラレルリンケージを一体化。持ち上げ範囲全体にわたり高いブレイクアウトトルクと並行移動を可能にしています。

AdBlue®

ボルボは、機械の状態を維持するために、高品質な純正AdBlueの使用を推奨します。
詳しくは最寄りのボルボ販売店へお問い合わせください。
®＝Verband der Automobilindustrie e.V. (VDA)の登録商標

豊富な純正アタッチメント

ボルボの幅広い高品質純正アタッチメントは、機械のリンケージ、油圧装置および動力伝達装置と完全にマッチするよう設計され、生産性を向上します。

バランスの取れたコンパクト設計

ボルボのL45HおよびL50Hホイールローダは、未整地でも滑らかなコンクリート上でも、作業環境を問わず最高のパフォーマンスを提供します。

ステアリング

ロードセンシングハイドロスタティックステアリングシステムは可変容量ポンプを使用。低いエンジン回転数でも優れたステアリング性能を維持するとともに、燃料消費量も抑えます。

キャブ

ROPS/FOPS認証済みのキャブは、人間工学に基づいた操縦装置の配置のほか、卓越した操縦システム、全方向視界、室内の低騒音性といった配慮がなされています。

イージー メインテナンス

整備のしやすさを考慮した設計により、日常メンテナンスを素早く効率的に行うことが可能。全ての重要整備・保守箇所に簡単にアクセスすることができます。

トータルソリューション

ボルボは、機械経費の節減を図るため、機械の製品寿命期間を通じて最適なソリューションを提供します。

前後輪ディファレンシャルロック

軟らかく滑りやすい場所でディファレンシャルロックを有効にすることで、全輪に動力を100%伝達してタイヤのスリップを減らし、最大限のけん引力を得ることができます。

タフ&セーフティー

ボルボL45HおよびL50Hは、コンパクトながらバランスの取れた機械で、お客さまの作業環境を考慮した設計により極めて過酷な現場でも最強のパフォーマンスを発揮。細部に至るまで品質にこだわった設計がなされています。

低重心で高い安全性

長いホイールベース、低い重心、最適な重量配分により、 未整地や起伏のある場所でも優れた安定性を得ることができます。

タフなセンターヒンジ

センターヒンジ部は、縦横方向からの高い応力に耐えるよう設計されています。上部球面滑り軸受および下部固定滑り軸は、取り付け間隔を広げることでより広い面積に力を分散させ、軸受が長持ちするようにしています。

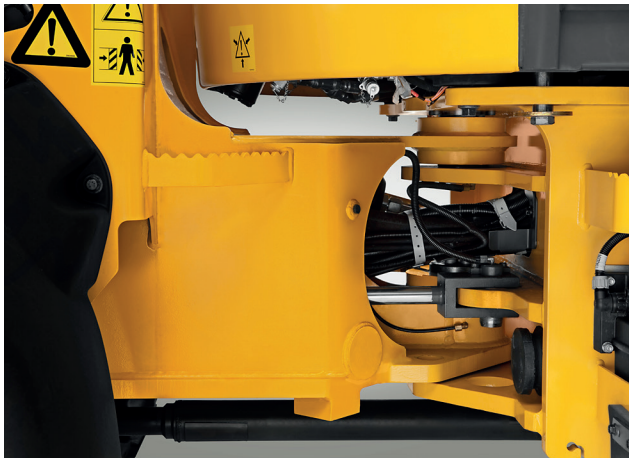

エンジンレイアウト

ボルボの社内基準を満たしたL45H-L50Hエンジンは、重心よりも後ろに横置きすることで、機械の重量配分を最適化し、運転時の安定性を改善するなど、幾つかの重要メリットを実現しています。このパワフルで燃料効率の高いStage V基準適合エンジンは、低エンジン回転数でも高トルクを供給。卓越したパフォーマンスと低燃費を両立しています。さらに横置きエンジンのもう一つのメリットとして、エンジンの左右どちら側からも全ての整備箇所および油圧ポンプに簡単にアクセスすることが可能です。

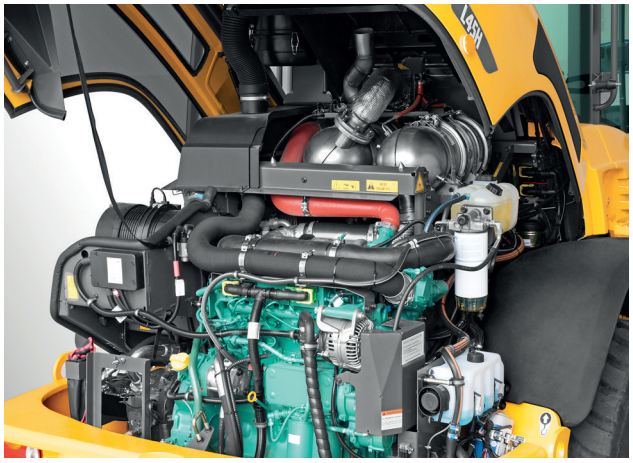

専用設計のカウンターウェイト

カウンターウェイトは、傾斜をつけることにより極めて高いデパーチャアングルを確保するとともに、小型化することで狭い空間での取り回し性を改善しています。

バランスの取れた コンパクト設計

ボルボL45HおよびL50Hホイールローダは、未整地でも滑らかなコンクリート上でも、作業環境を問わず最高のパフォーマンスを提供します。ボルボの機械なら、どんな現場も手中に収めることができます。

お客さまの事業価値をアップさせます

ボルボはお客様が必要なサービスを必要な時に提供します。ボルボはお客様のパートナーとして、お客様の事業収益の改善をサポートするとともに、多岐多様なソリューションをご提供いたします。部品供給、修理においては経験豊富なスタッフがサポートいたします。ボルボはご購入いただいた機械の投資収益をさらに増やし、稼働時間を最大限に確保するようにサポートいたします。

トータルソリューション

ボルボは常にお客さまに最適なソリューションを提供することができます。ご購入いただいた機械の製品寿命が尽きるまで、お客さまのありとあらゆるニーズについてボルボにお知らせください。お客さまのニーズを明確に把握することで、ボルボは機械経費の節減とお客さま事業の収益増をお手伝いすることができます。

ボルボ純正部品

ボルボは、細部に至るまでこだわり抜いたモノづくりで定評があります。こうした理念は、ご購入いただいた機械が長きにわたって賢明な投資となるための重要要素です。各部品は、稼働時間とパフォーマンスに欠かせない要素であることから、あらゆる角度からテストされ、合格したものだけを採用しています。ボルボの定評ある品質を維持していただくためにも、必ずボルボの純正部品をお使いください。

サービスネットワーク

お客さまのニーズに迅速に対応するため、ボルボのサービスネットワークよりお客さまの現場へ技術者を派遣します。ボルボの技術者・整備工場・ディーラーから成る広範囲なネットワークにより、ローカルな知識とグローバルな経験を基にお客さまを総合的にサポートします。

カスタマー サポート契約

一連のカスタマーサポート契約には、予防保全メンテナンス、トータルメンテナンス、幾つものアップタイムサービスが含まれています。ボルボは最新技術を活用し、機械の状態や運用状況を監視し、お客さまの収益増強のためのアドバイスを行います。カスタマーサポート契約を取り交わすことで、各種整備費用を適切に管理することができます。
※サービス契約に関してはお近くのボルボディーラーへお問い合わせください。

クイック&イージーメンテナンス

整備のしやすさを考慮した設計により、日常メンテナンスを素早く効率的に行うことが可能。エンジンおよび各エンジン保守箇所に無理なくアクセスできるので、整備点検も簡単です。整備箇所（ラジエータ、バッテリ、オイル、エア・油圧フィルタ）およびクイックドレーンは、エンジンフードを開くだけでグランドレベルよりアクセス可能。保守点検作業を短時間で済ませ、その分の時間を仕事に充てることができます。

整備にかかる時間を短縮

ボルボL45HおよびL50Hは、コンパクトながらバランスの取れた機械で、お客さまの作業環境を考慮したデザインにより極めて過酷な現場でも最強のパフォーマンスを発揮。細部に至るまで品質にこだわった設計がなされています。

メンテナンスフリーのリアアクスルオシレーション

振動リアアクスルを支えるクレードルはメンテナンスフリー。軸受およびブッシュは永久潤滑式で品質に定評のあるシールで密閉されており、何時間ものメンテナンス時間を節約し、稼働時間を延ばすことができます。

MATRIS & TECHTOOL

ボルボの分析ソフトウェアにより、機械の稼働時間を最大限に延ばします。ソフトウェアには、機械の運転データを分析するMATRISと、その結果に応じて機械の機能を調節するTECHTOOLがあります。

エンジンエアフィルタ

デュアルエレメント式エアフィルタをエンジン室に納めることにより、エンジンを完全に保護しています。

集中給脂システム

給脂箇所はローダアーム上およびセンタヒンジ上にグループごとにまとめて配置。メンテナンスを簡単に、素早く行うことができます。

ボルボL45H, L50H製品詳細

エンジン

ボルボ製Stage V基準適合・直列4気筒4リッターディーゼルターボエンジンに、コモンレール式燃料噴射システムと、外部冷却式排気再循環（EGR）を採用。排気ガス後処理システムは、ディーゼル酸化触媒（DOC）、ディーゼル微粒子捕集フィルタ（DPF）、選択的触媒還元（SCR）で構成。冷却パックユニットは、エンジンクーラント・作動油・吸気冷却器用各ラジエータを並列配置。

		L45H	L50H
エンジン	ボルボ	D4J	D4J
最大出力発生回転数	r/min	1 800 - 2 200	1 800 - 2 200
SAE J1995グロス値	kW	75	87
	hp	102	118
SAE J1349、ISO 9249ネット値	kW	73	85
	hp	99.3	116
最大トルク発生回転数	r/min	1 450	1 450
SAE J1995グロス値	Nm	425	490
SAE J1349、ISO 9249ネット値	Nm	416	466
経済的運転範囲	r/min	1 200 - 1 800	1 200 - 1 800
排気量	リットル	4	4

ドライブトレイン

ハイドロスタチックトランスミッションにより、けん引力を変動させずに変速が可能。進行方向にかかわらず、どのギアでも最大限のけん引力を得ることが可能。
自動動力制御により、作動中の油圧装置や補助装置からの動力需要が急増した際にもエンジンストップの発生を防止するとともに、過負荷がかかった際にもオーバーヒートを回避。
プラネタリハブリダクションおよび鋳鉄製アクスルハウジングを備えたボルボのフル浮動式アクスルシャフト。
固定式フロントアクスル、独立懸架式リアアクスル（共に自動注油式）。フロントおよびリア両アクスルに100%ディファレンシャルロックを装備。

		L45H	L50H
振動角度	± °	12	12
車輪の最大振動幅	mm	360	360
輪距	mm	1 730	1 730
走行速度、前進/後進			
低速モデル			
1速	km/h	0 - 6	0 - 6
2速	km/h	0 - 20	0 - 20
高速モデル			
1速	km/h	0 - 6	0 - 6
2速	km/h	0 - 30	0 - 30

油圧系

クローズドセンタロードセンシング油圧系、パイロット付き制御バルブ。

システム供給:可変容量ピストンポンプにより、油圧装置とステアリング装置に作動油を供給。ステアリング機能を常に優先。
制動装置と冷却ファンへの供給はギアポンプから。

システム制御: 複動3方向メイン制御バルブ（オプションで4方向バルブを用意）。リフト機能のポジションは次の4通り――上昇、維持（中立）、下降、および浮動。オプションの自動ブームキックアウトはオン/オフ切り替え可能で、最大リーチから最高リフティング高さまでの範囲内で位置を調節可能。チルト機能のポジションは次の3通り――ロールバック、ホールド（中立）、およびダンプ。標準のバケットポジショナシステムにより、チルト角度を簡単に設定位置に調節可能。オプションの第3・第4次油圧機能を使用し、油圧駆動作業機（ボルボの油圧アタッチメントブラケット、ハイチップバケット、アングルスイーパなど）に動力を供給することが可能。

ろ過: 吸い込み・戻り一体型フィルタ内の10ミクロン（絶対値）フィルタカートリッジにより、流量を減少させることなくろ過。

冷却:オイル冷却器への作動油の流量をサーモスタットで制御（短時間での暖機、最適化された冷却を実現）。

		L45H	L50H
最大作動圧力	MPa	26	26
流量	l/min	132	158
エンジンスピードで	r/min	2 200	2 200
パイロット作動圧力	MPa	2.5	2.5

リンケージ

全機能に複動シリンダ採用

		L45H	L50H
リンケージシステム		トルクパラレル（TP）	トルクパラレル（TP）
リフトシリンダ数		2	2
チルトシリンダ数		1	1
リフト時間（荷重時）	秒	4.8	4.7
下げ時間（非荷重時）	秒	3.2	3.9
ダンプ時間	秒	1.5	1.2

ステアリングシステム

ロードセンシング、油圧屈曲式ステアリング（複動シリンダ）。
システム供給:可変容量ロードセンシングアキシャルピストンポンプから優先供給。
ステアリングシリンダ:複動シリンダが2基。弾性端部ストッパ。

		L45H	L50H
ステアリングシリンダ		2	2
作動圧力	MPa	17.5	17.5
最大流量	l/min	70	70
最大屈曲	± °	40	40

ブレーキシステム

ブレーキシステムはISO 3450の基準要件に準拠。
一系統主ブレーキ。リアアクスルに油圧湿式ディスクブレーキを採用。
寸動ブレーキペダルにより、第一段階にて油圧機構により（耐摩耗）制動で正確に目的位置にアプローチ。さらに踏み込むと、主ブレーキが作動し、最終的な制動により機械を停止。
パーキングブレーキ: フロントアクスルのインプットシャフトに機械式乾式ディスクブレーキを装備。

電気系統

コントロニック電気系統。セントラル警告灯・ブザーを装備、オペレータに明瞭で読みやすい形で情報を表示。
LCDディスプレイはメイン／サブに表示フィールドを整理、多言語に切り替え可能。
ディスプレイの表示情報は次の3種類:
•絶えず更新される運転データ情報
•点検指示（車両の状態とエラーメッセージに基づいて）
•警告（文字情報とともに表示）
さらにブザーによる音声警告。
各種制御およびモニタリング機能関連インジケータおよび起動灯。
Adblue®残量、燃料タンク残量、速度計、エンジン回転数、クーラント温度、トランスミッション/作動油温度の各計器。
キーパッド入力により中央計器表示を簡単に切り替え可能。
エンジン、トランスミッション、油圧装置、アクスルおよびブレーキ、電気系統、車両情報、車両メッセージ、整備、設定およびサイクル情報には、ボタン一つで直接アクセス。

		L45H	L50H
電圧	V	24	24
バッテリ	V	2x12	2x12
バッテリ容量	Ah	2x100	2x100
コールドクランキング容量、近似値	A	830	830
オルタネータ定格	W/A	3080 / 110	3080 / 110
スタータモータ出力	kW	5.5	5.5

キャブ

キャブは、転倒時保護構造 （ROPS）（ISO 3471, SAE J1040）および落下物保護構造 （FOPS）（ISO 3449）の規格のほか、
ISO6055 (オペレーターオーバーヘッドプロテクション-産業用トラック)およびSAE J386 (「オペレーター用拘束装置」) に適合。
調整可能サスペンションおよび巻き取り式シートベルト付きオペレータ座席。
外気を取り込む前に2基の大型エレメントを装備したフィルタで浄化、キャブ内に極めて清浄な空気を行き渡らせることが可能。
11通りの通気設定または自動モードにより、効率的に換気。
各ウィンドウに用意された換気口により、短時間で曇り・霜取りが可能。
中央集中表示型コントロニックシステムに全ての重要情報を表示。全ての機械制御装置は、オペレータの視野内に配置。

騒音レベル

		L45H	L50H
ISO 6396で規定するキャブ内の音圧レベル			
L_{pA}	dB	70	70
L_{pA} （オプション）	dB	68	68
ISO 6395およびEU Noise Directive 2000/14/ECに基づく室外騒音レベル			
L_{WA}	dB	102	102

サービス/補充容量

		L45H	L50H
燃料タンク	リットル	150	150
DEF/AdBlue®タンク	リットル	20	20
エンジンオイル	リットル	14	14
エンジン用クーラント	リットル	20	20
作動油タンク	リットル	95	95
トランスミッションオイル	リットル	1.2	1.2
フロントアクスルオイル	リットル	17.5	17.5
リアアクスルオイル	リットル	17.5	17.5

L45H仕様

		TPリンケージ、TPVアタッチメントブラケット、15.5-25タイヤ装着時	TPリンケージ、TPZアタッチメントブラケット、15.5-25タイヤ装着時
B	mm	5 320	5 325
C	mm	2 650	2 650
D	mm	395	395
F	mm	2 950	2 950
G	mm	1 000	1 000
J	mm	3 430	3 430
K	mm	3 685	3 685
O	°	55	55
P	°	45	45
R	°	45	45
S	°	75	75
U	mm	255	255
X	mm	1 750	1 750
Y	mm	2 150	2 150
Z	mm	3 445	3 360
a_2	mm	4 745	4 745
a_3	mm	2 555	2 555
a_4	°	40	40

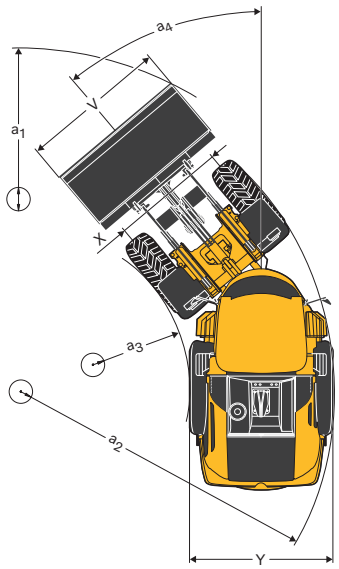

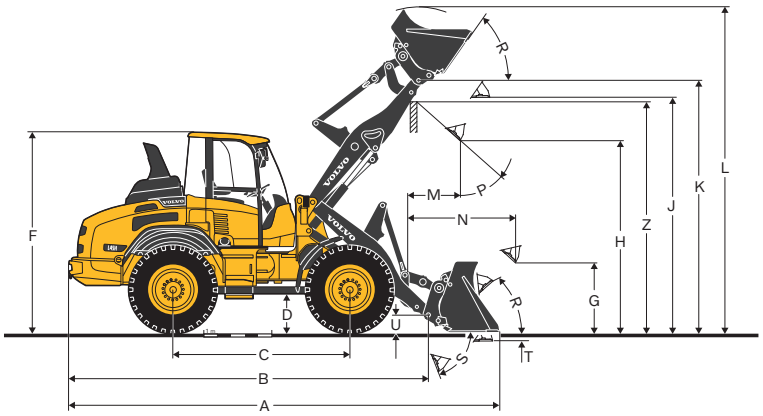

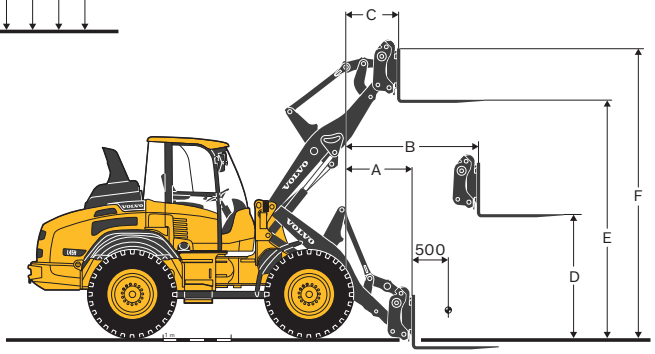

ローディングフォーク装着時		TPVアタッチメントブラケット	TPVアタッチメントブラケット ロングブーム	TPZアタッチメントブラケット	TPZアタッチメントブラケット ロングブーム
重心500mm		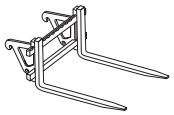		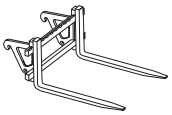	
A	mm	785	1 135	650	1 020
B	mm	1 475	1 745	1 375	1 645
C	mm	650	825	550	725
D	mm	1 705	1 705	1 740	1 740
E	mm	3 490	3 695	3 530	3 735
F	mm	4 225	4 430	4 265	4 470
全旋回時転倒荷重（ISO 14397）	kg	4 420	3 920	4 670	4 170
EN 474-3による作業荷重、60/80 %	kg	2 650 / 3 530	2 350 / 3 130	2 800 / 3 730	2 500 / 3 330
作業荷重80%、走行位置、40度および全旋回	kg	4 000	-	4 000	-

TPリンケージ、TPVアタッチメントブラケット、15.5-25タイヤ装着時		一般用途		軽量資材		4-in-1	ハイチップ	ロングブーム
							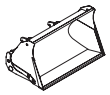	
山積み容量	m^3	1.4	1.5	1.8	2.0	1.2	2.0	-
資材密度	kg/m^3	1 800	1 700	1 400	1 200	1 900	1 000	-300
静止転倒荷重、直線（ISO 14397）	kg	5 940	5 860	5 710	5 600	5 580	4 880	-
静止転倒荷重、全旋回40度（ISO 14397）	kg	5 250	5 190	5 050	4 960	4 940	4 320	-640
最大油圧リフティング能力	kN	70	69	68	66	67	58	-
ブレークアウト力	kN	71	69	62	56	77	-	-
A 全長	mm	6 370	6 385	6 505	6 615	6 295	6 955	-
L 最高リフト高	mm	4 740	4 790	4 810	4 940	4 815	5 695	200
V バケット幅	mm	2 250	2 250	2 250	2 250	2 250	2 250	-
a_1 旋回円	mm	10 310	10 320	10 390	10 460	10 305	10 675	-
T 掘削深	mm	85	85	85	85	120	95	-
H ダンプ高45°	mm	2 800	2 780	2 690	2 610	2 790	4 230	200
M 最大リーチ（高さ）	mm	940	960	1 040	1 115	830	1 500	170
N 最大リーチ	mm	1 770	1 785	1 860	1 935	1 650	2 685	270
作業重量	kg	8 770	8 790	8 800	8 830	8 990	9 230	-

TPリンケージ、TPZアタッチメントブラケット、15.5-25タイヤ装着時		一般用途		軽量資材		4-in-1	ハイチップ	ロングブーム
							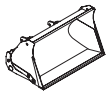	
山積み容量	m^3	1.4	1.6	1.8	2.0	1.3	2.0	-
資材密度	kg/m^3	1 900	1 600	1 400	1 300	1 900	1 100	-300
静止転倒荷重、直線（ISO 14397）	kg	6 220	6 120	6 020	5 890	6 050	5 260	-
静止転倒荷重、全旋回40度（ISO 14397）	kg	5 500	5 420	5 330	5 210	5 350	4 650	-640
最大油圧リフティング能力	kN	74	73	71	70	72	62	-
ブレークアウト力	kN	66	61	56	50	65	-	-
A 全長	mm	6 260	6 335	6 415	6 525	6 270	6 825	-
L 最高リフト高	mm	4 680	4 750	4 820	4 890	4 730	5 610	200
V バケット幅	mm	2 250	2 250	2 250	2 250	2 250	2 250	-
a_1 旋回円	mm	10 125	10 165	10 210	10 275	10 165	10 590	-
T 掘削深	mm	90	90	90	90	45	80	-
H ダンプ高45°	mm	2 875	2 815	2 755	2 675	2 865	4 140	200
M 最大リーチ（高さ）	mm	860	900	955	1 030	850	1 370	170
N 最大リーチ	mm	1 685	1 725	1 780	1 855	1 670	2 540	240
作業重量	kg	8 670	8 710	8 700	8 730	8 920	9 120	-

L50H仕様

		TPリンケージ、TPVアタッチメントブラケット、17.5-25タイヤ装着時
B	mm	5 380
C	mm	2 650
D	mm	435
F	mm	2 980
G	mm	1 000
J	mm	3 525
K	mm	3 780
O	°	54
P	°	45
R	°	44
S	°	76
U	mm	255
X	mm	1 730
Y	mm	2 190
Z	mm	3 535
a_2	mm	4 760
a_3	mm	2 540
a_4	°	40

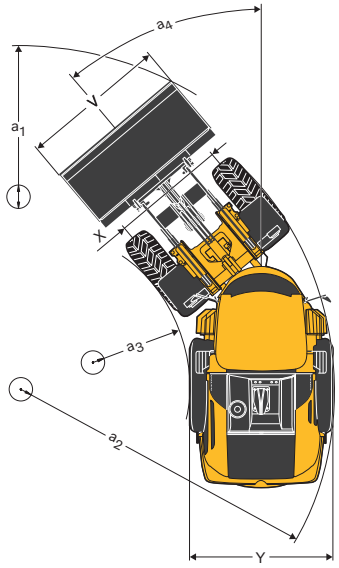

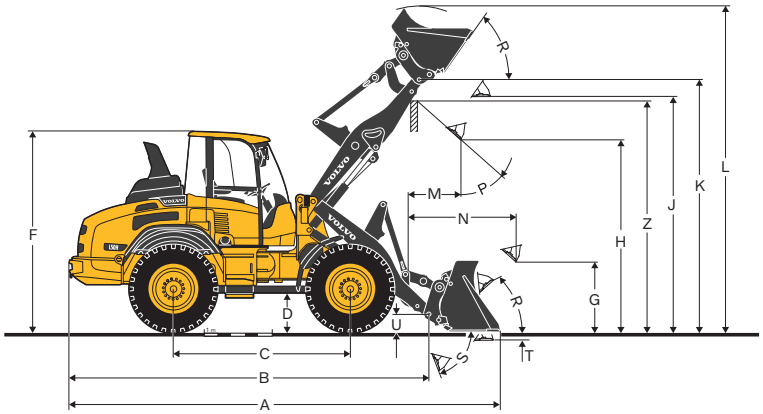

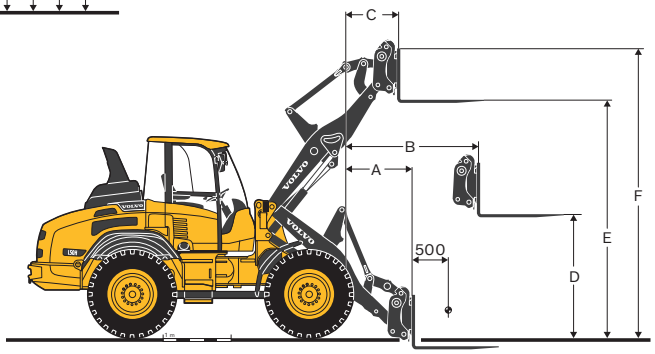

ローディングフォーク装着時		TPVアタッチメントブラケット	TPVアタッチメントブラケット ロングブーム
重心500mm		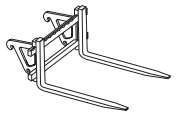	
A	mm	800	1 060
B	mm	1 505	1 705
C	mm	655	785
D	mm	1 745	1 745
E	mm	3 585	3 735
F	mm	4 320	4 470
全旋回時転倒荷重（ISO 14397）	kg	4 810	4 410
EN 474-3による作業荷重、60/80%	kg	2 880 / 3 840	2 640 / 3 520
作業荷重80%、走行位置、40度および全旋回	kg	4 000	-

TPリンケージ、TPVアタッチメントブラケット、15.5-25タイヤ装着時		一般用途		軽量資材		4-in-1	ハイチップ	ロングブーム
							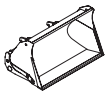	
山積み容量	m^3	1.5	1.6	1.8	2.0	1.4	2.3	-
資材密度	kg/m^3	1 900	1 700	1 500	1 300	1 900	1 000	-250
静止転倒荷重、直線（ISO 14397）	kg	6 560	6 510	6 400	6 290	6 080	5 550	-
静止転倒荷重、全旋回40度（ISO 14397）	kg	5 810	5 750	5 670	5 570	5 390	4 910	-510
最大油圧リフティング能力	kN	87	86	85	83	82	73	-
ブレークアウト力	kN	72	69	64	58	65	-	-
A 全長	mm	6 460	6 495	6 580	6 690	6 560	7 030	-
L 最高リフト高	mm	4 880	4 900	4 980	5 235	4 905	5 915	150
V バケット幅	mm	2 250	2 250	2 250	2 250	2 250	2 250	-
a_1 旋回円	mm	10 360	10 385	10 435	10 505	10 475	10 740	-
T 掘削深	mm	95	95	95	95	130	105	-
H ダンプ高45°	mm	2 865	2 845	2 775	2 695	2 745	4 330	-
M 最大リーチ（高さ）	mm	965	1 000	1 040	1 115	965	1 505	130
N 最大リーチ	mm	1 810	1 830	1 890	1 970	1 810	2 710	200
作業重量	kg	9 480	9 500	9 490	9 520	9 740	9 960	-

装備

標準装備	L45H	L50H
エンジン		
乾式エアフィルタ	●	●
3段階エアクリーナ、プレクリーナ、プライマリおよびセカンダリフィルタ	●	●
プレクリーナ対応	●	●
導入空気の予熱	●	●
並列（1層）冷却パックユニット	●	●
クーラント残量モニタリング	●	●
吸気口にろ過網	●	●
水抜き装置付き燃料プレフィルタ	●	●
クランクケースブリーザオイルトラップ	●	●
排気ガス後処理システム	●	●
排気熱換気	●	●
ドライブトレイン		
油圧駆動	●	●
インチングブレーキペダル（主ブレーキが入る前に油圧機構により（耐摩耗）制動）	●	●
油圧駆動による湿式主ブレーキ	●	●
乾式ディスク式パーキングブレーキ	●	●
フロントおよびリア両アクスルに選択可能な100%ディファレンシャルロック	●	●
電気系統		
24V電気系統（メンテナンス不要12Vバッテリ2基）	●	●
バッテリは施錠可能なエンジンフード内に格納	●	●
電子式バッテリ回路遮断スイッチ	●	●
オルタネータ110A/3080W	●	●
電気式ホーン	●	●
油圧系		
ロードセンシング油圧装置	●	●
流量共有メイン制御バルブ、3方向スプールシステム	●	●
動作中の油圧装置およびステアリングに供給を行う可変容量アキシャルピストンポンプ	●	●
ブレーキシステムおよび冷却ファン用ギアポンプ	●	●
第3次油圧回路	●	●
バケットポジショナ	●	●
油圧オイルレベル点検用ガラス窓	●	●
オイル冷却器への作動油の流量をサーモスタットで制御（短時間での暖機、最適化された冷却を実現）	●	●
ライト		
メインヘッドライト（ハロゲン灯）上向き/下向き/光軸	●	●
作業灯、ハロゲン灯（フロントおよびリアに2基ずつ）	●	●
パーキングライト	●	●
リアライト	●	●
ブレーキライト	●	●
方向指示器	●	●
ハザード警告灯	●	●
後退ライト	●	●
キャブ照明	●	●
整備		
標準ツールキット	●	●
エンジンオイル、油圧作動油およびクーラント用ドレンバルブ	●	●
クイック接続機構付き油圧圧力試験ポート	●	●
機器類・制御装置		
24Vアクセサリソケット	●	●
ハザード警告灯スイッチ	●	●
安全発進	●	●
電子情報システム		
キーパッド付きコントロニックディスプレイ	●	●
燃料残量、燃料消費、AdBlue残量、温度、圧力（エンジン、周囲温度、トランスミッション、油圧装置、ブレーキ、ステアリング）のモニタリング	●	●
LEDバックライト付き標識により、方向指示器、走行・作業灯、警告ビーコン、パーキングブレーキ、エンジンオイル圧、バッテリ充電、ディファレンシャルロック、ブームサスペンションシステム、Adblue警告、再生および排気温度（高温時）の状態を表示	●	●
キャブ、外装		
ROPS/FOPSキャブ	●	●
キャブ緩衝機構	●	●
シングルキーキットドア/スタート	●	●
施錠付きドア	●	●
ドアステップ	●	●
全面着色安全ガラス	●	●
スライド式ウィンドウRHS	●	●
2段階式吸気ろ過機構、交換が容易な大型エレメント	●	●
室外後方ミラー（右/左）	●	●
ワイパー（前後窓）	●	●
ウオッシャ（前後窓）	●	●

標準装備	L45H	L50H
キャブ、内装		
防音内張り	●	●
フロアマット	●	●
調節式ステアリングコラム	●	●
左右アームレスト	●	●
4通りに調節可能なオペレータ座席	●	●
巻き取り式シートベルト	●	●
サンバイザ	●	●
室内後方ミラー	●	●
エアコン	●	●
自動ヒーター制御	●	●
キャブ前後部に複数の吸気口を配置、空調・曇り/霜取りパフォーマンスに貢献	●	●
室内灯	●	●
コート掛け	●	●
カップホルダ	●	●
キャブ内収納ボックス	●	●
24V電源ソケット	●	●
緊急脱出用ハンマー	●	●
作業用装備		
自動バケットポジショナ	●	●
クイック交換機構付き油圧アタッチメントブラケット	●	●
室外装備		
フェンダ（フロント/リア）	●	●
施錠可能エンジンフード	●	●
施錠可能燃料タンクキャップ	●	●
施錠可能AdBlue注入口キャップ	●	●
垂直型排気管	●	●
フレーム、ジョイントロック	●	●
けん引装置	●	●
つり上げ用アイボルトおよびタイダウンポイント	●	●
公式認証		
欧州指令2006/42/EC準拠（機械）	●	●
欧州指令2014/30/EC準拠（電磁両立性（EMC））	●	●
指令2000/14/EC準拠（環境への騒音放射）	●	●
ISO 14397-1準拠（転倒荷重・ペイロード）	●	●
ROPS—ISO 3471基準に準拠	●	●
FOPS—ISO 3449基準に準拠	●	●

オプション装備	L45H	L50H
エンジン		
燃料プレヒータ	●	●
ハンドスロットル	●	●
ターボタイマー（オプション）	●	●
ターボIIプレフィルタ	●	●
前置きエアクリーナ、オイルバス式	●	●
ファン回転速度、周囲温度高温時	●	●
リバーシブル冷却ファン	●	●
エンジンブロックヒータ、120 V/230 V	●	●
その他アタッチメント		
木材グラップル	●	●
フォーク	●	●
資材ハンドリングアーム	●	●
ドライブトレイン		
手動寸動機構	●	●
20km/hモデル	●	●
30km/hモデル	●	●
電気系		
折り畳み式回転灯	●	●
磁石式回転灯対応	●	●
磁石式回転灯	●	●
後退アラーム、可聴	●	●
後退アラーム、可聴・切り替え可能	●	●
後退アラーム、視聴覚設定切り替え可能	●	●
リアビューカメラ、モニターを含む（フルカラー）	●	●
キャブLED作業灯（フロントおよびリアに2基ずつ）	●	●
キャブLED作業灯（フロントおよびリアに4基ずつ）	●	●
追加LED作業灯、フロント2基/リア1基	●	●
高設ヘッドライト350mm	●	●
道路照明器具幅2.5m	●	●
電源ソケット12V	●	●
盗難防止装置	●	●
ケアトラックGSM	●	●
ケアトラックサテライト	●	●

オプション装備	L45H	L50H
油圧装置		
油圧用鉱物油VG46 HV	●	●
油圧用鉱物油VG32 HV	●	●
油圧用鉱物油VG68 HV	●	●
生合成油圧作動油VG46	●	●
ブームサスペンションシステム	●	●
ブームキックアウト	●	●
リフトシリンダ用安全弁	●	●
チルト制御	●	●
機械式チルト速度リミッタ	●	●
チルトシリンダ用安全弁	●	●
第4次機能	●	●
油圧カップリング	●	●
高流量（125 l/m）	●	–
高流量（140 l/m）	–	●
増設油圧装置の戻り配管（フィルタ経由）	●	●
キャブ		
全面ガラスドア	●	●
スライド開閉窓付きドア	●	●
右側折り畳み窓	●	●
分割ドア（折り畳み窓付きドア）	●	●
ヒーター付き後方ミラー	●	●
座席布地、エアサスペンション、ヒーター	●	●
座席機械式サスペンション	●	●
3インチシートベルト	●	●
シートベルト警告	●	●
コンフォートドライブコントロール（CDC）	●	●
無線機対応12V	●	●
無線機	●	●
ジョイスティック操作により、F/R/N、上/下シフト、ディファレンシャルロックおよび第3次油圧機能の制御が可能	●	●
マルチレバー操作により、F/R/N、上/下シフト、ディファレンシャルロック、クラクションおよび第3次油圧機能の制御が可能	●	●

オプション装備	L45H	L50H
マルチレバー操作により、F/R/N、上/下シフト、ディファレンシャルロック、クラクションおよび第3・第4次油圧機能の制御が可能	●	●
タイマー付きキャブ暖房（暖房の一時停止）	●	●
キャブおよびエンジン用補助ヒータ	●	●
整備		
輪止め	●	●
工具キット	●	●
自動給脂システム（ボルボ純正）	●	●
ホイール/タイヤ		
440/80R24	●	●
500/70R24	●	●
540/65R24	●	–
15.5R25	●	●
17.5R25	●	●
550/65R25	●	●
600/55-26.5	●	●
保護装置		
フロント泥よけ	●	●
拡張泥よけ	●	●
マッドガード拡張75mm	●	●
胴体ガードリア	●	●
リアライト保護	●	●
ヘッドライト保護	●	●
作業灯ガード、フロント/リア	●	●
フロントガラスガード、リア	●	●
フロントガラスガード、フロント	●	●
エンジンフード保護	●	●
その他		
ロングブーム	●	●
ナンバープレート対応	●	●
サイドマーカー反射器	●	●
SMV三角警告板	●	●
トレーラソケット	●	●
色レベル1（黄色パーツ）	●	●
色レベル1+2	●	●
アタッチメント/バケット		
ボルトオン式平歯エッジ	●	●
ハイチッピング	●	●
軽量素材	●	●
クランプ	●	●

ボルボのオプション装備（一部）

ブームサスペンションシステム

コンフォートドライブコントロール

リバース冷却ファン

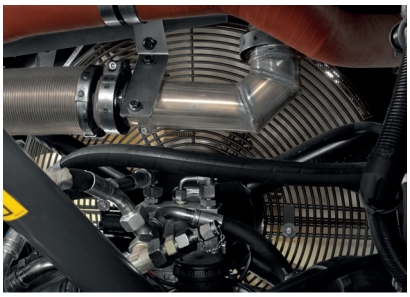

第3・第4次油圧機能

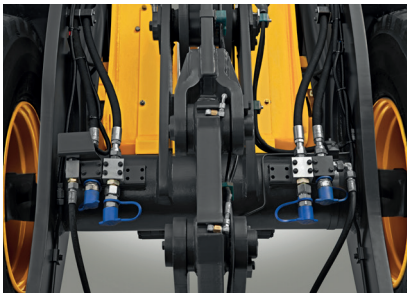

キャブおよびエンジン用補助ヒータ

自動給脂システム

一部製品は特定市場で発売されていない場合があります。絶えず改良を行うことをよしとする方針に基づき、当社は、予告なしに仕様や設計を変更する権利を留保します。
図解部分は、機械の標準版を例にしたものとは限りません。

Ref. No 20057520_A / Japanese-53 / 2019.06 / CWL / Volvo, Global Marketing

VOLVO

Volvo Construction Equipment

volvoce.com