ボルボホイールローダ 27.0-28.4 t / 59,525-62,611 lb 337 hp

L180

Volvo Construction Equipment

L180

**リハンドリングやマテリアルハンドリング、土木工事などの生産性と効率性を向上。
さらに短くなったサイクルタイム、インテリジェントなソリューション、
堅牢性の高い性能。**

サイクルタイムの短縮

- 第2世代のロードセンシング油圧装置
- クラス最高のヒンジピン高さを実現
- 作動油ポンプの流量を増加
- バケットの水平維持機能
- すべてボルボ製のパワートレーン
- ギヤ間のステップを減らすことで、加速性能の向上とスムーズな操作を実現。
- ボルボ製トルクパラレルリンケージ
- ボルボアタッチメント

効率的で収益性の高い作業

- パワフルで効率的なエンジン
- 第2世代のOptiShift
- ダイレクトロックアップギヤシフト リバース・バイ・ブレーキング
- 燃料消費量を削減する スマートコントロール
- アタッチメントの最適化
- 外付け乾式Pブレーキで、抗力損失を排除 自動バケットフィル
- HVOに対応

積み込み1回ごとに生産性と効率性を向上

リハンドリング、マテリアルハンドリング、土木工事など多様なセグメントで最高の性能を発揮するボルボL180ホイールローダは、70年以上にわたるボルボホイールローダの革新の歴史を礎に、その効率性と信頼性を信頼できるパートナーです。高速サイクルタイム、優れた操作性、頑丈な耐久性を実現する設計。積載アシスト、オンボード計量、ロードチケットといったインテリジェント機能で生産性を次のレベルへ。精度、稼働時間、収益性の向上を保証します。

オペレーターが選ぶマシン

- インタラクティブな統合型Volvo Co-Pilotディスプレイ
- ダイナミックインストルメントクラスター
- コンフォートドライブコントロール（CDC）
- カスタマイズ可能なオペレーター設定

作り込まれた耐久性

- クラス最高の耐久性
- 抜群の稼働率
- ボルボの誇る品質が、あらゆるコンポーネントに浸透
- 強固なフレーム構造と頑丈なアクスルがボルボのパワートレーンに最適に適合
- 自己清掃式油圧ドライブ冷却ファン
- 車外取り付け式ブレーキ
- フロントアクスルとリアアクスルは、オイル循環システムにより冷却
- 過酷な現場環境には頑丈な車両が必要です。ボルボは、フレームと構造に対する永久保証でこれを保証しています

さまざまな分野で究極の性能を発揮

- リハンドリング*
- ブロックハンドリング
- 丸太の積み込み
- スラグハンドリング
- 採石場/骨材
- 廃棄物とリサイクル
- その他

ローダの枠を超える機能性

- オンボード計量システムを備えた積載アシスト
- ロードチケット
- コネクテッドマップとパフォーマンスインジケーター
- Operator Coaching
- CareTrackテレマティクスシステム

キャブの快適性を新たなレベルに

- 市場で最も快適で静かなキャブ
- 収納オプションを拡大
- 新型アームレスト、新型カップホルダー、USB充電器
- 豊富なシートラインナップ - 冷却・加熱機能付きプレミアムシートも選択可能。

業界をリードする保守性

- キャブは30度または70度の角度にチルト可能
- 電動式エンジンフード
- つなぎ留め式オイルフィルター、つなぎ留め式フューエルフィルター（電動ポンプ付き）
- オプションの高速燃料充填
- グリル下のサービスランプ
- ブレーキ摩耗インジケーター

中も外も安全

- 優れたキャブ視界と広い視野
- 高精細のリアビューカメラをVolvo Co-pilotディスプレイに統合
- 360度のボルボスマートビュー
- 衝突被害軽減システム
- ロックアウト/タグアウト機能付きバッテリーディスコネクト/サービススイッチ
- レーダー検知システム
- オレンジ色の手すり
- リモートでドアを開閉
- 強化LED照明パッケージ
- 新しいサービスプラットフォーム

サイクルタイムの短縮

第2世代のロードセンシング油圧装置に加えて、ダンプクリアランスをさらに拡大できるクラス最高のヒンジピン高さで、高速サイクルタイムを実現。

作動油ポンプの容量と流量を増やすことで、油圧装置の応答性を高め、ブームの昇降速度を向上させています。

ダンプ位置とカール位置のこちらからもバケットを自動的に水平に戻すバケットレベリング機能。生産性をさらに高め、オペレーターの作業性も向上させることができます。

高い燃料効率と少ない排出ガス

業界で定評のあるボルボホイールローダの燃費効率は、より少ない燃料でより多くの作業を行うことに役立ちます。

これは、スマートコントロール、パワフルなエンジン、第2世代のOptiShift、ダイレクトロックアップギヤシフト、アタッチメントの最適化、そして空気抵抗によるロスを防ぐ外付け乾式Pブレーキにより実現されています。
加えて、ボルボ建設機械グループのディーゼルエンジンへの使用が承認されている、再生可能な合成ディーゼル燃料であるHVO（水素化処理植物油）は、CO2排出量を最大90%削減できる可能性があります。

直感的なオペレーターインターフェース

重要な車内情報がすべて2つの画面に集約して表示されるため、
オペレーターは常に状況を把握し、作業に集中することができます。

インタラクティブな統合型Volvo Co-Pilotディスプレイでは、
メディア、カメラ設定、エアコンディショナー、マシンの状態など
の重要な機能を簡単に制御することができます。

これは、ステアリングホイールの前に配置されたダイナミックイン
ストルメントクラスターと組み合わされており、一目で重要なマシ
ンデータを確認できます。

作り込まれた耐久性

クラス最高の耐久性を誇るボルボのホイールローダが、卓越した稼働率を実現。

強靭なフレーム構造、ボルボのパワートレーンに理想的にマッチした堅牢なアクスルなど、ボルボの誇る品質がすべてのコンポーネントに行きわたっています。

品質はボルボブランドと同義であり、175年以上にわたり当社が設計・製造する製品の中核となってきました。だからこそ、当社はフレームと構造に対する永久保証を通じて、その品質をお客様にお届けするのです。

油圧駆動式の冷却ファンはコンポーネントの温度をコントロールします。また、冷却装置の自己清掃を実行するよう自動的に逆回転させることが可能です。

長寿命を実現するようブレーキは外付けで、フロントアクスルとリアアクスルはオイルの循環によって冷却されるようになっています。

安全を第一に

キャブから得られる優れた視界と視野を、数々の安全置でさらに強化。これには、Volvo Co-pilotディスプレイに統合された高画質リアビューカメラや、衝突被害軽減システム、未知の物体に遭遇した際に映像と音声で警告するレーダー探知システムなどがあります。

オレンジ色の手すりとステップは、オペレーターや整備スタッフからはっきりと見えます。さらに、自動ドアオープン機能により、キーまたはボタンでドアを開けることができます。

さまざまな用途で究極の性能を発揮

さまざまなオプションやアタッチメントを装備できるボルボL180は、お客様のセグメント特有の課題や要件に対応し、さまざまな用途で最大限の成果を上げることができます。
車両に理想的に適合し、完璧なバランスで動作するアタッチメントが、幅広いラインナップで提供されています。
リハンドリングや材木ハンドリング、スラグハンドリング、ブロックハンドリングなど、さまざまな用途で活躍する製品群です。

5

ボルボL180 詳細仕様

エンジン

V-ACT Tier 4 Final、13リットル（3.43ガロン）、直列6気筒ターボチャージャー付きディーゼルエンジン。シリンダーあたり4バルブ、オーバーヘッドカムシャフト、電子制御のユニットインジェクターを採用。交換可能な湿式シリンダーライナー、交換可能なバルブガイドとバルブシートを装備。スロットル操作は、スロットルペダルまたはオプションのハンドスロットルから電気的に伝達されます。
空気清浄化： 2段階。
冷却システム：油圧式、電子制御式ファンおよびエアツーエアタイプのインタークーラー。

エンジン	ボルボ	D13J
最大出力 - 回転数	回転/分 (r/s)	1 300 - 1 400 (21.7 - 23.3)
...ECE R120 ネット	kW (hp)	251 (337)
... ISO 9249、SAE J1349 ネット	kW (hp)	250 (335)
最大トルク - 回転数	回転/分 (r/s)	1,000 (16.7)
...ECE R120 ネット	Nm (ft lbf)	2,071 (1,528)
... ISO 9249、SAE J1349 ネット	Nm (ft lbf)	2,065 (1,523)
経済的な作業範囲	回転/分 (r/s)	800 - 1 600 (13.3 - 26.7)
排気量	l (in³)	12.8 (781)

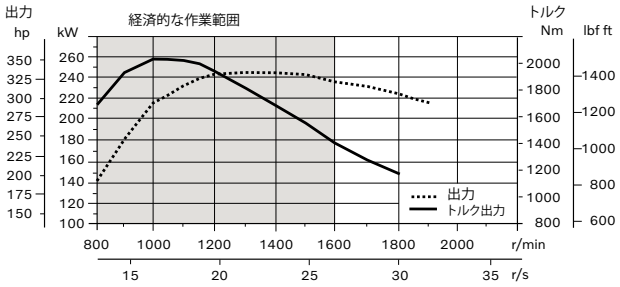

ドライブトレイン

トルクコンバーター: ロックアップ機能付き単段式トルクコンバーター。ギヤ間のダイレクトロックアップシフトにより、シームレスな移行と性能向上を実現します。
トランスミッション:電子制御式ボルボカウンターシャフトトランスミッション。フルオートマチックパワーシフト（FAPS）機能を備え、前進4段全ギヤおよび後退2段から4段までの完全自動変速を実現します。4つのギヤシフトプログラムを備えたモードセレクターも装備されています。リンプルコントロール機能により、ホイールスピンを防止し、バケットの充填を最適化します。シングルレバー操作とパルス幅変調（PWM）バルブコントロールにより、軽い力で操作できる迅速かつ滑らかなシフトチェンジを実現。高い精度と信頼性を提供します。
アクスル: ボルボ製フルフローティングドライブシャフト（遊星ハブリダクションおよび鋳鉄製アクスルハウジング装備）。固定式フロントアクスルは100%ディファレンシャルロックを装備。振動式リアアクスルにはオプションでリミテッドスリップディファレンシャルを装備できます。

トランスミッション	ボルボ	HTL 223
トルク増幅、ストール比		2.09:1
最高速度、前進/後退		
1速	km/h (mi/h)	6.1 (3.79)
2速	km/h (mi/h)	12.6 (7.83)
3速	km/h (mi/h)	23.5 (14.6)
4速	km/h (mi/h)	38 (23.6)
タイヤ装着時の測定値		26.5 R25 L3
フロントアクスル/リアアクスル		ボルボ/AWB 40B/40B
リアアクスル揺動	± °	15
最低地上高	mm (in)	490 (19.3)
揺動時	°	15

電気システム

中央警告システム: 以下の機能に対する中央警告灯およびブザー付きコントロニック電気系統: - エンジンの重大な故障 - ステアリングシステム油圧低下 - 過回転警告エンジン - 通信不良 (コンピューターの故障)。以下の機能に対する中央警告灯およびブザー (ギヤ噛合時): - エンジンオイル圧力低下 - エンジンオイル温度上昇 - 過給空気温度上昇 - 冷却水レベル低下 - 冷却水温度上昇 - クランクケース圧力上昇 - トランスミッションオイル圧力低下 - トランスミッションオイル温度上昇 - ブレーキ圧力低下 - パーキングブレーキ作動中 - ブレーキ加圧システム異常 - 作動油レベル低下 - 作動油温度上昇 - ギヤ作動中の過回転 - 前後アクスルブレーキ冷却オイル温度上昇

電圧	V	24
バッテリー	V	2 x 12
バッテリー容量	Ah	2 x 170
コールドクランク容量（概算値）	A	1,000
オルタネーター定格	W/A	2 280 / 80
スターターモーター出力	kW	7

ブレーキシステム

サービスブレーキ: 窒素ガス封入アキュムレーターを備えたボルボのデュアル回路システム。外付けマウントの油圧式・完全密封型、オイル循環冷却式湿式ディスクブレーキ。オペレーターは、コントロニックを使用したブレーキ操作時にトランスミッションの自動切断を選択できます。
パーキングブレーキ: 乾式ディスクブレーキ。ばね力で作動し、計器盤のスイッチによって電気油圧式で解除。
二次ブレーキ: 充電式アキュムレーターを備えたデュアルブレーキ回路を採用。1回路、またはパーキングブレーキで、すべての安全要件を満たす。
規格: ブレーキシステムはISO 3450の要件に適合。

ホイールごとのブレーキディスク数 (フロント/リア)		1/1
アキュムレーター	l (gal)	2 x 1.0 + 1 x 0.5 (2 x 0.26 + 1 x 0.13)

キャビン

計器類: 重要な情報はすべて、オペレーターの視界内に集中配置。コントロニック・モニタリングシステム用ディスプレイ。
ヒーターおよびデフロスター: 外気フィルター付きヒーターコイルおよび自動・手動設定式ファン（11速）。全ウィンドウ領域のデフロスター用通気口。
オペレーター用シート 調整式サスペンションおよび巻取り式シートベルトを装備。シートは後部キャブウォールおよびフロアのブラケットに固定。巻取り式シートベルトによる荷重をシートレールで吸収。
規格: キャブはROPS (ISO 3471、SAE J1040)およびFOPS (ISO 3449) に基づいてテスト・認証済み。キャブはSAE J386（「運転者拘束システム」）の要求事項を満たしています。エアコン装備車の場合、R134aタイプの冷媒を使用。フッ素系温室効果ガスR134aを含有、地球温暖化係数1.430 t CO_2相当。

非常口: 緊急用ハンマーで窓を割って脱出。

換気	m³/分 (yd³/分)	9 (11.8)
ヒーター容量	kW	16
エアコン（オプション）	kW	7.5

騒音レベル

ISO 6396に基づくキャブ内の音圧レベル		
L_{pA}	dB	70
ISO 6395に基づく外部騒音レベル		
L_{WA}	dB	108

油圧システム

システム供給: 負荷感知式可変容量アキシャルピストンポンプ2台。ステアリング機能を常に優先。
バルブ: 複動式2スプールバルブ。メインバルブは電動式。
リフト機能: バルブのポジションは次の4つ - 上昇、保持、下降、フロート。誘導式／磁気式自動ブームキックアウトはオン／オフに切り替え可能で、最大リーチと最大揚高の間の任意の位置に調整できます。
チルト機能: バルブにはロールバック、ホールド、ダンプの3つの機能があります。誘導式/磁気式自動チルトは、希望のバケット角度に調整可能。
シリンダー： 全機能用複動式シリンダー。
フィルター: 10ミクロン（絶対）フィルターカートリッジによる全流量ろ過。

最大作動圧力、作動油圧系統用第1ポンプ	MPa (bar)	29 (290)
流量	l/min (gal/min)	252 (66.6)
at	MPa (bar)	10 (100)
エンジン回転数	回転/分 (r/s)	1,900 (31.7)
最高作動圧力、ステアリング系統、ブレーキ系統、パイロット系統、作動油圧系統用第2ポンプ	MPa (bar)	31 (310)
流量	l/min (gal/min)	202 (53.4)
at	MPa (bar)	10 (100)
エンジン回転数	回転/分 (r/s)	1,900 (31.7)
最大作動圧力、ブレーキおよびファン系統用第3ポンプ	MPa (bar)	25 (250)
流量	l/min (gal/min)	83 (21.9)
at	MPa (bar)	10 (100)
エンジン回転数	回転/分 (r/s)	1,900 (31.7)
パイロット系統、作動圧力	MPa (bar)	3.5 (35)
サイクル時間		
上昇	s	6.4
チルト	s	1.8
下降、空時	s	3.3
合計サイクル時間	s	11.5

ステアリングシステム

ステアリングシステム: ロードセンシング・ハイドロスタティック・アーティキュレートステアリング。
システム供給: 可変容量ロードセンシングアキシャルピストンポンプから優先供給。
ステアリングシリンダー: 複動式シリンダー2基。

ステアリングシリンダー		2
シリンダーボア	mm (in)	100 (3.94)
ロッド径	mm (in)	60 (2.36)
ストローク	mm (in)	525 (20.7)
作動圧力	MPa (bar)	21 (210)
最大流量	l/min (gal/min)	202 (53.4)
最大操舵角	± °	37

サービス充填量

サービスアクセシビリティ: エンジンコンパートメント全体をカバーする、大型で容易に開閉可能なフード、電気式。液体フィルターとコンポーネントブリーザーエアフィルターで、長いサービス間隔を実現。作動油タンクのクイックフィットアダプターにより、作動油の充填を迅速に行えます。トラブルシューティング支援のためのデータ監視・記録・分析が可能。

燃料タンク	l (gal)	366 (96.7)
DEF/AdBlue®タンク	l (gal)	31 (8.19)
エンジン冷却水	l (gal)	55 (14.5)
作動油タンク	l (gal)	156 (41.2)
トランスミッションオイル	l (gal)	48 (12.7)
エンジンオイル	l (gal)	50 (13.2)
アクスルオイル (フロント)	l (gal)	46 (12.2)
アクスルオイル (リア)	l (gal)	55 (14.5)

リフトアームシステム

全リフト範囲にわたる平行動作を実現するトルクパラレルリンク (TPリンク)。

リフトシリンダー		2
シリンダーボア	mm (in)	180 (7.09)
ピストンロッド径	mm (in)	90 (3.54)
ストローク	mm (in)	806 (31.7)
チルトシリンダー		1
シリンダーボア	mm (in)	240 (9.45)
ピストンロッド径	mm (in)	120 (4.72)
ストローク	mm (in)	480 (18.9)

仕様

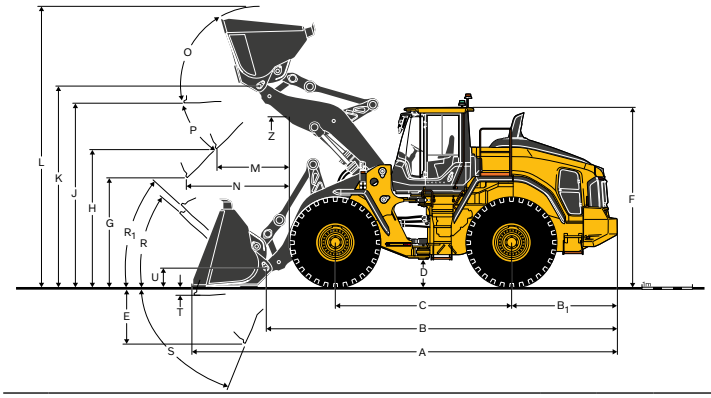

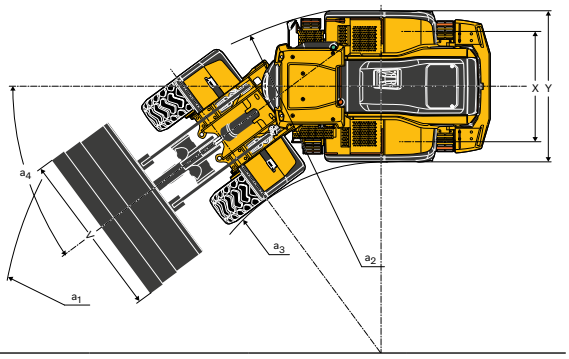

寸法

タイヤ : 26.5 R25 L3。

		単位		L180K			
				標準ブーム		ロングブーム	
B	バケット・取り付けブラケットなしの全長	mm	ft in	7,200	23'7″	7,630	25'0″
B_1	リアオーバーハング	mm	ft in	2,240	7'4″	2,240	7'4″
C	ホイールベース	mm	ft in	3,550	11'8″	3,550	11'8″
D	最低地上高	mm	ft in	490	1'7″	480	1'7″
F	ROPS上部までの高さ	mm	ft in	3,590	11'9″	3,580	11'9″
G	リーチのための特定の高さ (N)	mm	ft in	2,134	7'0″	2,134	7'0″
J	水平位置にあるバケットの下のリフト高さ	mm	ft in	4,170	13'8″	4,680	15'4″
K	ヒンジピンまでの高さ	mm	ft in	4,590	15'1″	5,090	16'9″
O	ロールバック角度（最大、完全に上がった状態）	°		57		55	
$P_{最大}$	ダンプ角度（最大、完全に上がった状態）	°		46		46	
R	ロールバック角度（最大、地上レベル）	°		44		48	
R_1*	SAEキャリーポジションにおけるロールバック角度	°		48		53	
S	掘削角度（最大）	°		71		63	
T	掘削深さ	mm	in	134	5.3	216	8.5
U	キャリーポジションにおけるヒンジピンの高さ	mm	ft in	570	1'10″	660	2'2″
X	トラック幅	mm	ft in	2,280	7'6″	2,280	7'6″
Y	車両幅（タイヤを含む）	mm	ft in	2,960	9'9″	2,960	9'9″
Z	車両前縁での最大リフト高さ	mm	ft in	3,810	12'6″	4,170	13'8″
a_2	旋回半径（外周）	mm	ft in	6,790	22'3″	6,790	22'3″
a_3	旋回半径（内周）	mm	ft in	3,820	12'7″	3,820	12'7″
a_4	最大操舵角	±°		37		37	

* キャリーポジション SAE

バケット: WLA87118 4.8 m³ (6.3 yd³) GP STE BOE

グラップル:

販売コード: WLA80027

運転重量（林業用カウンターウェイト1,140 kg (2,510 lb)を含む）: 29,200 kg (64,380 lb)

運転荷重 : 8,710 kg (19,200 lb)

該当する場合、仕様および寸法はISO 7131、SAE J732、ISO 7546、SAE J742、ISO 14397、SAE J818に準拠。

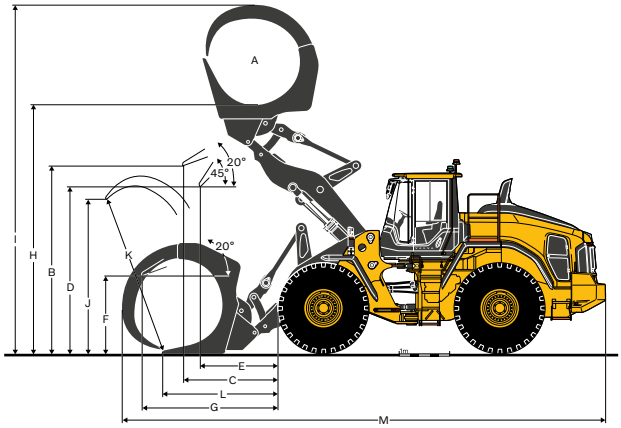

寸法

タイヤ : 775/65 R29 L3

		単位		L180K	
A	グラップル面積	m²	yd²	3.5	4.2
B	最大HPH、ダンプ角度20°でのダンプクリアランス	mm	ft in	3,980	13'1″
C	最大HPH、ダンプ角度20°でのダンプリーチ	mm	ft in	2,030	6'8″
D	最大HPH、ダンプ角度45°でのダンプクリアランス	mm	ft in	3,270	10'9″
E	最大HPH、ダンプ角度45°でのダンプリーチ	mm	ft in	1,600	5'3″
F	平行リフティングアーム位置でのダンプクリアランス	mm	ft in	1,700	5'7″
G	平行リフティングアーム位置でのダンプリーチ	mm	ft in	3,040	10'0″
H	最大ダンプクリアランス	mm	ft in	5,290	17'4″
I	全体動作高さ	mm	ft in	7,730	25'4″
J	K点における上部クランプの高さ	mm	ft in	3,370	11'1″
K	最大開口幅	mm	ft in	3,720	12'2″
L	地上位置でのリーチ	mm	ft in	2,410	7'11″
M	車両全高	mm	ft in	9,990	32'9″

仕様

L180K

タイヤ：26.5 R25 L3				リハンドリング (1)								汎用						岩石(2)		軽量資材		ロングブーム	
				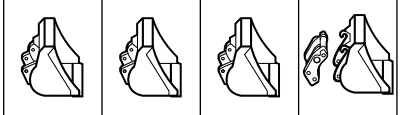								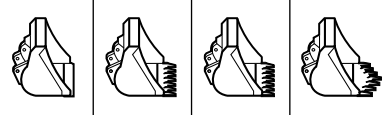						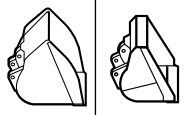					
				WLA86752		WLA86754		WLA86755		WLA86757		WLA87106		WLA87113		WLA87118		WLA87518		WLA92117		WLA87118	
				4.8 m³ (6.3 yd³) STE P BOE		5.2 m³ (6.8 yd³) STE P BOE		5.5 m³ (7.2 yd³) STE P BOE		5.8 m³ (7.6 yd³) STE H BOE		4.4 m³ (5.8 yd³) STE P T SEG		4.6 m³ (6.0 yd³) STE P T SEG		4.8 m³ (6.3 yd³) STE P BOE		4.2 m³ (5.5 yd³) SPN P T SEG		7.8 m³(10.2 yd³)LM P BOE		4.8 m³ (6.3 yd³) STE P BOE	
山積み容量 ISO/SAE		m³	yd³	4.8	6.3	5.2	6.8	5.5	7.2	5.8	7.6	4.4	5.8	4.6	6	4.8	6.3	4.2	5.5	7.8	10.2	-	-
積み込み係数110%時の容量		m³	yd³	5.3	6.9	5.7	7.5	6.1	7.9	6.4	8.3	4.8	6.3	5.1	6.6	5.3	6.9	4.6	6	8.6	11.2	-	-
静止転倒荷重、直線		kg	lb	23,820	52,530	23,710	52,270	23,540	51,910	22,600	49,830	21,720	47,900	21,650	47,740	21,650	47,740	22,760	50,190	20,650	45,540	-3,810	-13' 6″
35°旋回時		kg	lb	21,170	46,670	21,050	46,420	20,890	46,070	20,010	44,120	19,320	42,600	19,250	42,440	19,250	42,450	20,190	44,520	18,300	40,350	-3,480	-12' 7″
フル旋回時		kg	lb	20,860	46,010	20,750	45,750	20,590	45,400	19,710	43,460	19,050	42,000	18,970	41,840	18,980	41,850	19,900	43,870	18,030	39,760	-3,440	-12' 9″
掘削力		kN	lbf	225	50,560	224	50,410	216	48,620	199	44,810	236	53,090	232	52,140	226	50,890	212	47,580	174	39,010	+4.0	+899
A	全長	mm	ft in	8,900	29'2″	8,900	29'2″	8,970	29'5″	9,110	29'10″	9,010	29'7″	9,040	29'8″	8,890	29'2″	9,190	30'2″	9,360	30'9″	+470	+1' 7″
E	掘削深度、最大ダンプ (S)	mm	ft in	1,430	4'8″	1,430	4'8″	1,490	4'11″	1,620	5'4″	1,530	5'0″	1,560	5'1″	1,420	4'8″	1,690	5'6″	1,860	6'1″	+30	+0' 1″
H (3)	ダンプクリアランス	mm	ft in	3,180	10'5″	3,170	10'5″	3,130	10'3″	3,110	10'2″	3,100	10'2″	3,080	10'1″	3,180	10'5″	2,990	9'10″	2,850	9'4″	+510	+1' 8″
L	全体動作高さ	mm	ft in	6,220	20'5″	6,210	20'5″	6,280	20'7″	6,380	20'11″	6,220	20'5″	6,260	20'6″	6,290	20'8″	6,350	20'10″	6,420	21'1″	+510	+1' 8″
M (3)	ダンプリーチ	mm	ft in	1,210	4'0″	1,210	4'0″	1,260	4'1″	1,450	4'9″	1,300	4'3″	1,320	4'4″	1,200	3'11″	1,410	4'7″	1,540	5'1″	-20	-1' 11″
N (3)	45°放出位置でのリーチG	mm	ft in	1,960	6'5″	1,960	6'5″	1,990	6'6″	2,040	6'8″	2,010	6'7″	2,020	6'8″	1,960	6'5″	2,080	6'10″	2,050	6'9″	+410	+1' 4″
V	バケット幅	mm	in	3,200	125″	3,400	133″	3,400	133″	3,400	133″	3,200	125″	3,200	125″	3,200	125″	3,230	127″	3,400	133″	0	0
a_1	外側クリアランス円（直径）	mm	ft in	15,040	49'4″	15,230	50'0″	15,260	50'1″	15,330	50'4″	15,110	49'7″	15,120	49'7″	15,040	49'4″	15,240	50'0″	15,480	50'10″	+340	+1' 1″
無負荷時の運転重量		kg	lb	28,550	62,940	28,640	63,160	28,750	63,400	29,160	64,300	27,390	60,400	27,450	60,530	27,440	60,500	29,190	64,360	27,880	61,460	+310	+683

(1) 追加のカウンターウェイトを用いて測定。

(2) 26.5 R25 L5タイヤで測定。

(3) バケットツースまたはボルトオンエッジの先端までを測定。ダンプ高さ（バケットエッジまで）は45°のダンプ角度で測定。

注：これは純正ボルボアタッチメントにのみ適用されます。

バケット選択用チャート

バケットの選択は、資材の密度および予想されるバケット積み込み係数に基づいて決定されます。実際のバケット容量は、オープンバケット設計、全ポジションでの良好なロールバック角度、優れたバケット充填性能など、TPリンクの特性により、多くの場合定格容量を上回ります。
以下は、標準的なブーム構成の例です。例：砂および砂利。積み込み係数～105%。密度 1.6 t/m³ (2,697 lb/yd³)。結果：4.6 m³ (6.0 yd³)のバケットで4.8 m³ (6.28 yd³)を運搬可能。最適な安定性を確保するために、必ずバケット選定用チャートを参照してください。

資材	バケット充填率 (%)		資材密度		ISO/SAEバケット容積		実体積	
			t/m³	lb/yd³	m³	yd³	m³	yd³
土/粘土	約110		約1.7 約1.6 約1.5	約 2,867 約 2,698 約 2.530	4.4 4.6 4.8	5.8 6.0 6.3	約4.8 約5.1 約5.3	約6.3 約6.7 約6.9
砂/砂利	約105		約1.7 約1.6 約1.5	約 2,867 約 2,698 約 2.530	4.4 4.6 4.8	5.8 6.0 6.3	約4.6 約4.8 約5.1	約6.0 約6.3 約6.7
骨材	約100		約1.8 約1.7 約1.6	約 3,035 約 2,867 約 2,698	5.2 5.5 5.8	6.8 7.2 7.6	約5.2 約5.5 約5.8	約6.8 約7.2 約7.6
岩石	≤100		約1.7	約 2,867	4.3	5.6	約4.3	約5.6

岩石用バケットのサイズは、資材の密度ではなく、最適な貫通力と積み込み能力を重視して最適化されています。

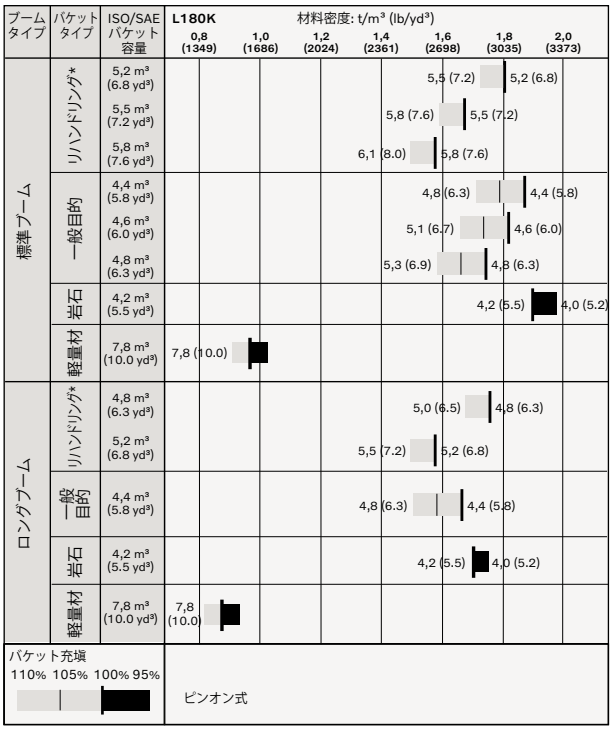

バケット充填率の読み方

* カウンターウェイトを含む

補足運転データ

タイヤ：26.5 R25 L3	単位		標準ブーム						ロングブーム					
			26.5 R25 L4		26.5 R25 L5		775/65 R29 L3		26.5 R25 L4		26.5 R25 L5		775/65 R29 L3	
タイヤを含めた幅	mm	in	+10	+0.4	+30	+1.2	+170	+6.7	+10	+0.4	+30	+1.2	+170	+6.7
最低地上高	mm	in	+20	+0.8	+30	+1.2	+10	+0.4	+20	+0.8	+30	+1.2	+10	+0.4
転倒荷重 - 全回転	kg	lb	+350	+770	+800	+1,760	+590	+1,300	+300	+660	+670	+1,480	+510	+1,120
運転操作	kg	lb	+490	+1,080	+1,470	+3,240	+770	+1,700	+490	+1,080	+1,470	+3,240	+770	+1,700

各装置

標準装備

エンジン

排気後処理システム
二段式エアクリーナー：プライマリーフィルターと二次フィルター
誘導空気の予熱
フューエルプレフィルター（水分離器付き）
フューエルフィルター
電動フューエルポンプ
クランクケースブリーザーオイルトラップ
外部ラジエーター吸気口保護カバー

ドライブトレイン

オートマチックパワーシフト
完全自動ギヤシフト、1～4
PWM制御式ギヤシフト
油圧レバーコンソールの近くに前進/後退スイッチ
リンプルコントロール
スマートコントロール
トランスミッションオイルレベル点検用ガラス窓
ディファレンシャル: フロント、100%油圧デフロック。リア、従来型
ロックアップ付きOptiShift、RBB
ロックアップ1速ギヤ

電気システム

24V、オプション装備のアクセサリー用に配線済み。
12.8インチ高精細縦型Co-pilotディスプレイ
オルタネーター 24V/130A/3479W
バッテリーディスコネクト（サービス）スイッチ
電動ホーン
照明：
ツインハロゲンフロントヘッドライト (ハイビームおよびロービーム付き)
パーキングランプ
ブレーキおよびテールランプ (ダブル)
ハザードランプ点滅機能付き方向指示器
ハロゲン作業灯 (フロント2個、リア2個)
デュアルLED後退ストロボライト

標準装備

ダイナミックインストルメントクラスター

8インチダイナミックインストルメントクラスターディスプレイ
燃料消費量
ディーゼル排気液/AdBlue消費量
外気温度
時計
警告灯および表示灯:
バッテリーの充電
パーキングブレーキ
警告およびディスプレイメッセージ:
再生
エンジン冷却水温度
過給空気温度
エンジンオイル油温
エンジンオイル圧
トランスミッションオイル温度
トランスミッションオイル圧力
作動油温度
ブレーキ圧力
パーキングブレーキ作動
ブレーキ加圧
方向転換時の速度超過
アクスルオイル温度
ステアリング圧力
クランクケース圧力
アタッチメントロック開放
シートベルト警告
残量警告:
燃料レベル
ディーゼル排気液/AdBlueレベル
エンジンオイルレベル
エンジン冷却水レベル
トランスミッションオイル残量
作動油残量
ウォッシャー液レベル
空調温度とファン速度
速度インジケーター
エンジンrpmインジケーター
不具合表示時のエンジントルク低減：
エンジン冷却水温度上昇
エンジンオイル温度上昇
エンジンオイル圧力低下
クランクケース圧力上昇
過給空気温度上昇
不具合表示時のエンジン停止からアイドリング状態への移行：
トランスミッションオイル温度上昇
トランスミッションクラッチのスリップ
ギヤ噛合時にインターロックを開始

統合型Volvo Co-pilot

車両統合
車両情報
車両設定
サービス情報
サービスモード
スマートビュー（リアビューカメラ装備）
空調制御
ラジオとメディア（BluetoothおよびUSB接続対応）
積載アシストポートフォリオ
Operator Coaching Start
ツールボックスアプリケーション
リモートサポート
ヘルプセンター（デジタル取扱説明書）

標準装備

油圧システム

メインバルブ、複動式2スプール、油圧パイロット付き
可変容量アキシャルピストンポンプ(3)：
1 作動中の油圧装置、パイロット油圧装置、ブレーキシステム
2 作動中の油圧装置、パイロット油圧装置、ステアリングおよびブレーキシステム
3 冷却ファンおよびブレーキシステム
二次ステアリング装置（自動テスト機能付き）
電気油圧式サーボ制御
電子油圧式レバーロック
自動ブームキックアウト
自動バケットポジショナー
複動式油圧シリンダー
作動油レベル点検用ガラス窓
作動油クーラー

ブレーキシステム

デュアルブレーキ回路
デュアルブレーキペダル
セカンダリブレーキシステム
パーキングブレーキ、電気油圧式
ブレーキ摩耗インジケーター

キャビン

ROPS (ISO 3471)、FOPS (ISO 3449)
• ハーネスのアンカーポイント
シングルキーキットドア/スタート
防音内張り
シガレットライター、24V電源ソケット
ロック機能付きドア
外気導入口およびデフロスター付きキャブヒーター
フィルター2個付き外気導入口
自動加熱コントロール
フロアマット
車内灯
車内バックミラー
デュアル外装バックミラー
スライディングウィンドウ、右側
着色フロントガラス
巻取り式シートベルト (SAE J386)
調節式ステアリングホイール
収納コンパートメント
書類用収納ポケット
サンバイザー
ドリンクホルダー
フロントガラスウォッシャー（フロントおよびリア）
フロントガラスワイパー（フロントおよびリア）
フロントおよびリアワイパー用間欠機能

標準装備

点検・整備

エンジンオイルのリモートドレーン・充填
ボルボハイパフォーマンスオイルフィルター（サービス間隔：1,000時間）
トランスミッションオイルのリモートドレーン・充填
クイックフィット式トランスミッションオイル交換
給脂マニホールド (地上からアクセス可能)
圧力チェック接続部: トランスミッションおよび油圧、クイック接続
クイックフィット式作動油充填
フロントフレーム上のサービスプラットフォーム
ツールボックス、ロック式

室外装備

オレンジ色の手すり
フェンダー（フロントおよびリア）
反射ステッカー（デカル）、車両の輪郭およびキャブ
ビスカスキャブマウント
ラバー製のエンジンマウントおよびトランスミッションマウント
フレーム、ジョイントロック
破壊行為防止用ロックを以下に装備
　エンジンコンパートメント
　ラジエーターグリル
吊り上げ用アイボルト
タイダウンフック
製造済みカウンターウェイト
カウンターウェイト（オプションガード用にドリル加工済み）

各装置

オプション設備
エンジン
エアプレクリーナー（サイクロン式）
エアプレクリーナー（オイルバス式）
エアプレクリーナー（ターボタイプII）
エアプレクリーナー（ターボタイプIII）
エンジン自動停止
エンジンの遅延停止
エンジンブロックヒーター 230V/110V
燃料充填用ストレーナー
燃料ヒーター
ハンドスロットルコントロール
最大ファン速度（高温環境）
ラジエーター（腐食防止仕様）
リバーシブル冷却ファン
リバーシブル冷却ファンおよびアクスルオイルクーラー
ドライブトレイン
フロント：100%ディファレンシャルロック、リア：リミテッドスリップ
速度リミッター
ホイール/アクスルシールガード
電気システム
盗難防止装置
緊急停止機構
ロック装置（タグアウト/ロックアウト）
ナンバープレートホルダー（照明）
バックミラー、ロングアーム
バックミラー（調整可能、電気式ヒーター付、ロングアーム）
減光機能付き作業灯（リバースギヤ作動時）
後退アラーム、可聴式
バックアラーム（ホワイトノイズ）
シートベルトインジケーター、車外
短縮型ヘッドライトサポートブラケット
サイドマーカーランプ
警告回転灯、LED
警告回転灯（LED、自動）
ハロゲンエコノミーパッケージ
ハロゲン機能パッケージ
ハロゲン電源パッケージ
ヘッドライト（非対称左、ハロゲン）
作業灯（アタッチメント、ハロゲン）
LEDエコノミーパッケージ
LED機能パッケージ
LED電源パッケージ
LED強力パッケージ
ヘッドライト（非対称左、LED）
ヘッドライト（非対称右、LED）
作業灯（アタッチメント、LED）
配電ユニット 24ボルト
パーキングブレーキアラーム（エアサスペンションシート用音声）
ジャンプスタートコネクター、ISOタイプ
最大ブーム高さ
CANバスインターフェース

オプション設備
統合型Volvo Co-pilot
タイヤ空気圧監視システム
ハンズフリー電話
スマートビュー
360度のスマートビュー
スマートビュー（レーダー検知システム搭載）
前方カメラ
デュアル前方カメラ
衝突被害軽減システム
積載アシストポートフォリオ
積載アシストOBW
積載アシストタスクモード
Operator Coaching Advanced
現場サービス有効化
現場作業
コネクテッドマップ
ロードチケット
ファイルアップロード
パフォーマンスインジケーター
タスクマネ―ジャー
メディアプレイヤー
油圧システム
ブームサスペンションシステム
セパレートアタッチメントロック機構
極寒環境キット、第3機能用
自動バケットフィル
ブームシリンダー用ホースおよびチューブのガード
作動油（生分解性、ボルボ）
作動油（耐火性）
高温環境向け油圧作動油
油圧第3機能
油圧第3-第4機能
シングルレバー操作、油圧第2機能
シングルレバー操作、油圧第3機能
シングルレバー操作、油圧第4機能
ブレーキシステム
オイルクーラーとフィルター（フロント・リアアクスル）
ステンレス鋼、ブレーキライン

オプション設備

キャビン

- 取扱説明書固定場所
- 自動空調装置（ACC）
- ACCコントロールパネル（華氏スケール）
- アスベスト粉塵保護フィルター
- 灰皿
- キャブ用エアプレクリーナー（サイクロン式）
- カーボンフィルター
- カバープレート（キャブ下部）
- ランチボックスホルダー
- ボルボアームレスト（運転席左側）
- 運転席：機械式ISRI、2点式シートベルト
- 運転席：ボルボエアサスペンション、ヘビーデューティ仕様、2点式シートベルト
- 運転席：ボルボエアサスペンション、2点式シートベルト
- 運転席：ボルボエアサスペンション、3点式シートベルト
- 運転席：コンフォートISRI、2点式シートベルト
- 運転席：コンフォートISRI、3点式シートベルト
- 運転席：プレミアムISRI、2点式シートベルト
- 運転席：プレミアムISRI、3点式シートベルト
- サブウーファー
- ステアリングホイールノブ
- サンブラインド、リアウィンドウ
- サンブラインド、サイドウィンドウ
- タイマー式キャブヒーター
- ウィンドウ（スライド式、ドア）
- 汎用ドア/キースイッチ
- 遠隔ドアオープナー
- フロントミラー
- キャブヒーター用電源ソケット240V
- キャブ：高温用途、ルーフ、スチール
- 消火器キャブ
- 外装スチール保護キャブ
- バックミラー（ロングアーム、キャブ）
- 強化フロントガラス（フラット）

点検・整備

- 自動給脂システム
- ロングブーム用自動給脂システム
- グリースニップルガード
- オイルサンプリングバルブ
- クイックエンジンオイル交換
- 給脂システム用グリース補充ポンプ
- ツールキット
- ホイールナットレンチキット
- CareTrack、GSM、GSM/衛星
- テレマティクス利用契約
- ベリーガード（フロント）
- ベリーガード（リア）
- カバープレート（ヘビーデューティ、フロントフレーム）
- カバープレート（リアフレーム）
- キャブルーフ（ヘビーデューティ）
- フロントヘッドライト用ガード
- ラジエーターグリル用ガード
- テールライト用ガード
- ウィンドウ（サイドガード、リアガード）
- フロントガラスガード
- 車両の腐食防止（車両の塗装）
- 腐食防止（取り付けブラケットの塗装）
- デニトロール非使用車両用オプション
- バケットツース保護機能

オプション設備

ホイール/タイヤ

- 26.5 R25
- 775/65 R29
- 875/65 R29

室外装備

- キャブラダー（ラバーサスペンション式）
- 脱出用ラダー（左フェンダー）
- カウンターウェイトのハンドル
- フロントマッドガード（取り外し済み）
- 消火システム
- マッドガード（フルカバー、フロント・リヤ用、80シリーズタイヤ対応）
- マッドガード（フルカバー、フロント・リヤ用、65シリーズタイヤ対応）
- ロングブーム
- 牽引フック

その他の装備

- CEマーキング
- コンフォートドライブコントロール（CDC）
- カウンターウェイト（伐採）
- カウンターウェイト（信号ペイント、シェブロン模様）
- サウンドデカル、EU
- サウンドデカル（米国）
- ノイズ低減キット（外装用）
- ブロックハンドラーパッケージ
- ログローダーパッケージ
- リハンドラーパッケージ
- 3パスリハンドラーパッケージ
- スクラップハンドラーパッケージ
- スラグハンドラーパッケージ
- 廃棄物ハンドラーパッケージ

アタッチメント

バケット:
- ロックストレートまたはスペードノーズ
- 汎用
- リハンドリング
- サイドダンプ
- 軽量資材
- ハイダンプ
- 廃棄物

磨耗部品:
- ボルト固定式または溶接式バケットツース
- セグメント
- 三分割カッティングエッジ（ボルトオン式）

- フォーク機器
- マテリアルハンドリングアーム
- 丸太グラップル
- ログプッシャー

全ての市場で全ての製品が入手可能とは限りません。継続的な改善の方針のもと、ボルボは仕様およびデザインを予告なく変更する権利を有します。
イラストは必ずしも標準バージョンの機械ではありません。

VOLVO

Ref. No 20066320_A / Japanese-53 / 2025.10 / WLO / Volvo, Global Marketing