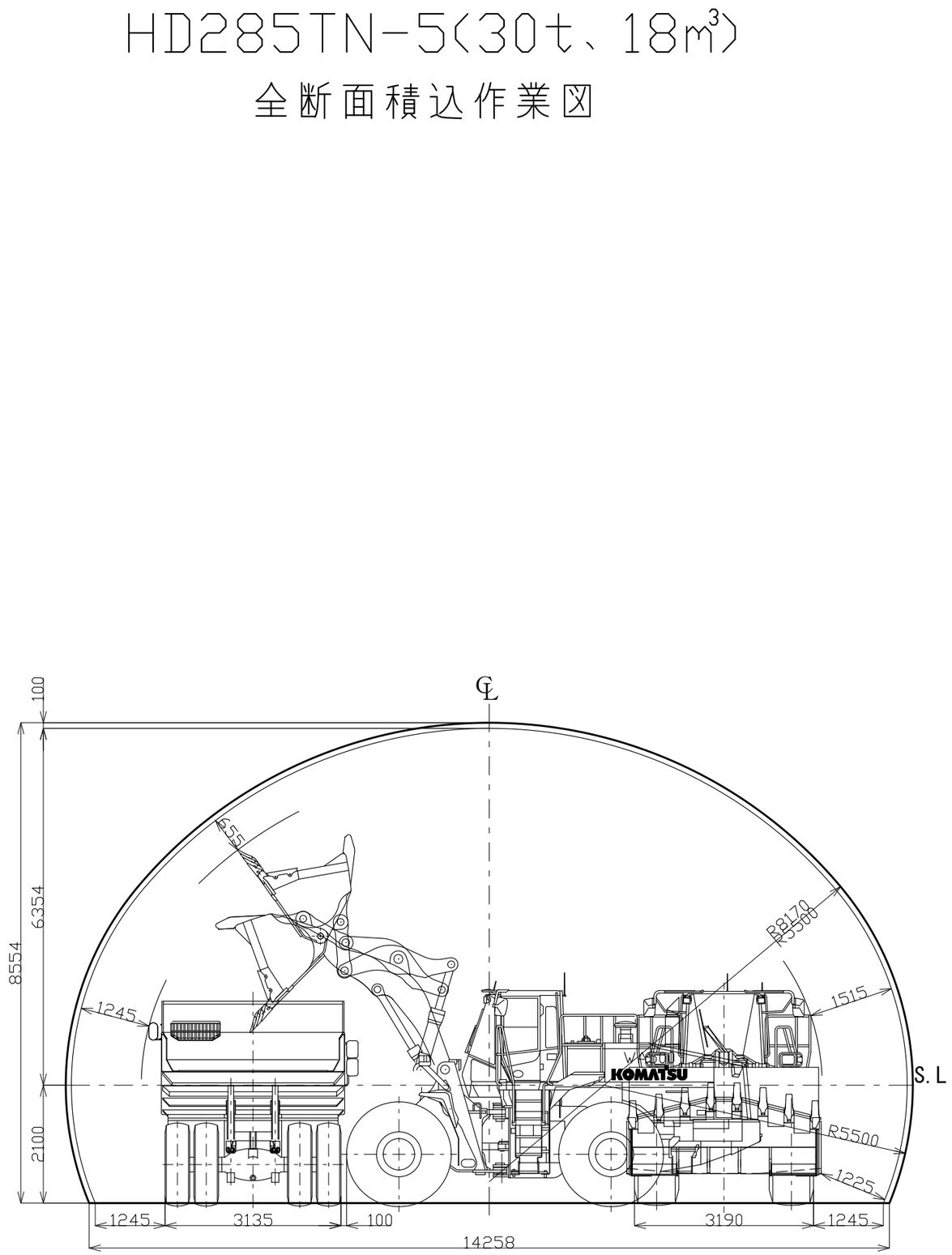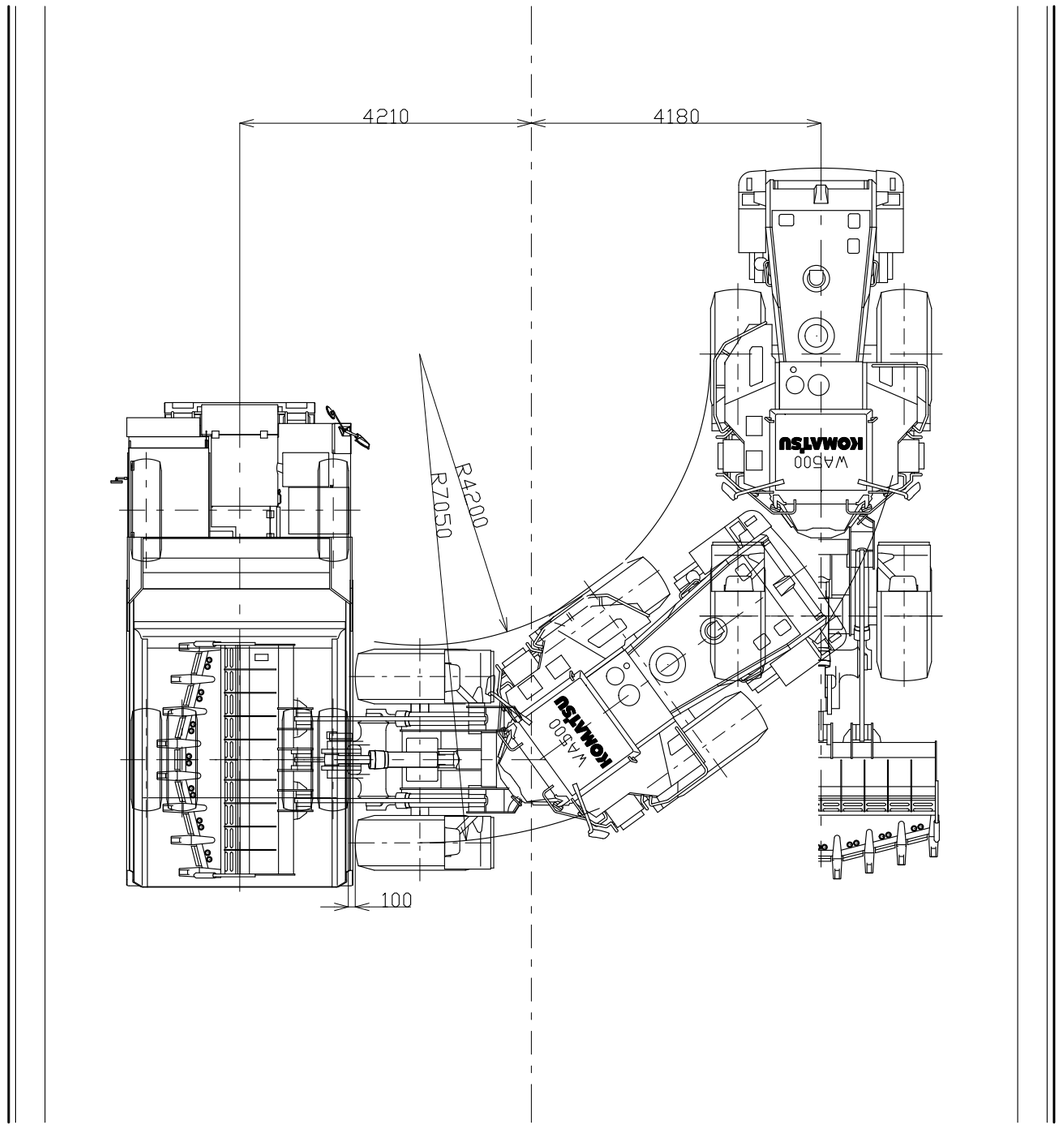WA500-7〈5.0m³山刃フロントダンプバケット仕様〉
HD285TN-5〈30t、18m³〉
全断面積込作業図